VivoPC Barebone

Uživatelská příručka

CZ9627
První edice
Září 2014

Informace o autorských právech
Žádná část této příručky, včetně výrobků a softwaru v příručce popsaných, nesmí být reprodukována, přenesena, přepsána, uložena v systému pro ukládání dat, ani přeložena do žádného jazyka v žádné podobě a žádným způsobem, kromě dokumentace uložené kupujícím pro účel zálohování, bez písemného souhlasu firmy. ASUSTeK COMPUTER INC. ("ASUS").

ASUS POSKYTUJE TUTO PŘÍRUČKU "TAK, JAK JE", BEZ ZÁRUKY JAKÉHOKOLI DRUHU, AŤ VÝSLOVNÉ NEBO VYPLÝVAJÍCÍ, VČETNĚ, ALE NIKOLI JEN, PŘEDPOKLÁDANÝCH ZÁRUK NEBO PODMÍNEK PRODEJNOSTI A VHODNOSTI PRO URČITÝ ÚČEL. V ŽÁDNÉM PŘÍPADĚ NEBUDE FIRMA ASUS, JEJÍ ŘEDITELÉ, VEDOUCÍ PRACOVNÍCI, ZAMĚSTNANCI ANI ZÁSTUPCI ODPOVÍDAT ZA ŽÁDNÉ NEPŘÍMÉ, ZVLÁŠTNÍ, NAHODILÉ NEBO NÁSLEDNÉ ŠKODY (VČETNĚ ZA ZTRÁTU ZISKŮ, ZTRÁTU PODNIKATELSKÉ PŘÍLEŽITOSTI, ZTRÁTU POUŽITELNOSTI ČI ZTRÁTU DAT, PŘERUŠENÍ PODNIKÁNÍ A PODOBNĚ), I KDYŽ BYLA FIRMA ASUS UPOZORNĚNA NA MOŽNOST TAKOVÝCH ŠKOD ZPŮSOBENÝCH JAKOUKOLIV VADOU V TÉTO PŘÍRUČCE NEBO VE VÝROBKU.

Výrobky a názvy firem v této příručce mohou, ale nemusí být obchodními známkami nebo copyrighty příslušných firem, a používají se zde pouze pro identifikaci a objasnění a ve prospěch jejich majitelů, bez záměru poškodit cizí práva.

TECHNICKÉ ÚDAJE A INFORMACE OBSAŽENÉ V TÉTO PŘÍRUČCE JSOU POSKYTNUTY JEN PRO INFORMACI, MOHOU SE KDYKOLIV ZMĚNIT BEZ PŘEDCHOZÍHO UPOZORNĚNÍ, A NEMĚLY BY BÝT POVAŽOVÁNY ZA ZÁVAZEK FIRMY ASUS. ASUS NEODPOVÍDÁ ZA ŽÁDNÉ CHYBY A NEPŘESNOSTI, KTERÉ SE MOHOU OBJEVIT V TÉTO PŘÍRUČCE, VČETNĚ VÝROBKŮ A SOFTWARU V PŘÍRUČCE POPSANÝCH.

Copyright © 2014 ASUSTeK COMPUTER INC. Všechna práva vyhrazena.

Omezení odpovědnosti
Mohou nastat takové okolnosti, že v důsledku selhání ze strany firmy ASUS nebo z jiné odpovědnosti budete mít právo na náhradu škody od firmy ASUS. V každém takovém případě, bez ohledu na důvod, pro který máte právo požadovat náhradu od firmy ASUS, nebude ASUS odpovídat za víc než za škody kvůli zranění (včetně smrti) a poškození nemovitostí a hmotného osobního majetku; nebo jakékoliv skutečné a přímé škody v důsledků opomenutí nebo neplnění zákonných povinností dle této záruky, až do výše ceníkové smluvní ceny každého výrobku.

Firma ASUS bude odpovědná nebo vás odškodní jen za ztrátu, škody nebo reklamace na základě této smlouvy, přečinu nebo porušení cizích práv dle této záruky.

Toto omezení se vztahuje i na dodavatele a prodejce firmy ASUS. To je maximum, za které jsou firma ASUS, její dodavatelé a váš prodejce kolektivně odpovědní.

ZA ŽÁDNÝCH OKOLNOSTÍ NEBUDE FIRMA ASUS ODPOVÍDAT ZA NÁSLEDUJÍCÍ: (1) NÁROKY/ŽALOBY TŘETÍCH STRAN NA VÁS KVŮLI ZTRÁTÁM; (2) ZTRÁTU NEBO POŠKOZENÍ VAŠICH ZÁZNAMŮ NEBO DAT (3) ZVLÁŠTNÍ, NAHODILÉ NEBO NEPŘÍMÉ ŠKODY NEBO JAKÉKOLIV EKONOMICKÉ NÁSLEDNÉ ŠKODY (VČETNĚ ZTRÁTY ZISKU NEBO ÚSPOR), DOKONCE I KDYŽ BY ASUS BYL UPOZORNĚN NA MOŽNOST TAKOVÝCH ŠKOD.

Servis a podpora
Navštivte náš web podporující více jazyků **http://support.asus.com**

Obsah

O této příručce 4
Konvence použité v této příručce 4
Typografie 4
Obsah balení 5

Seznámení s přístrojem VivoPC 7

Funkce 8
Přední 8
Levá strana 9
Zadní 10

Používání přístroje VivoPC 13

Začínáme 14
Připojení adaptéru střídavého napájení k přístroji VivoPC 14
Připojení zobrazovacího panelu k přístroji VivoPC 16
Připojení USB klávesnice nebo myši 17
Zapnutí přístroje Vivo PC 18
Vypnutí přístroje VivoPC 19
Uvedení přístroje VivoPC do režimu spánku 19
Vstup do nastavení BIOS 19
Rychlý vstup do BIOSu 20

Instalování systémových komponent 21

Instalování paměťových modulů 22
Instalování paměťových zařízení 27
Instalování 2,5palcových pevných disků HDD/SSD 27
Instalování 3,5palcového pevného disku HDD 34

Přílohy 39

Bezpečnostní informace 40
Příprava systému k použití 40
Údržba 40
Regulatorní informace 42
Kontaktní informace společnosti ASUS 48

O této příručce

Tato příručka poskytuje informace o hardwaru a softwaru VivoPC, rozdělené do následujících kapitol:

Kapitola 1: Seznámení s přístrojem VivoPC

Tato kapitola podrobně popisuje hardwarové komponenty přístroje VivoPC.

Kapitola 2: Používání přístroje VivoPC

Tato kapitola uvádí informace o používání přístroje VivoPC.

Kapitola 3: Instalování systémových komponent

V této kapitole jsou uvedeny pokyny pro instalování nových komponent do přístroje VivoPC barebone.

Přílohy

Obsahuje upozornění a bezpečnostní prohlášení k VivoPC.

Konvence použité v této příručce

Zdůrazněné věty v této příručce uvádějí klíčové informace tímto způsobem:

DŮLEŽITÉ! Tato zpráva uvádí zásadně důležité informace, které je nutno při provádění úkolu respektovat.

POZNÁMKA: Tato zpráva uvádí doplňující informace a tipy, které mohou pomoci při provádění úkolů.

VAROVÁNÍ! Tato zpráva uvádí důležité informace pro bezpečnost při provádění úkolů a předcházení poškození součástek VivoPCu a dat.

Typografie

Tučné	Označuje nabídku nebo položku, kterou je nutno vybrat.
Ležaté	Označuje části v této příručce, podle kterých můžete postupovat.

Obsah balení

Balíček VivoPC obsahuje následující položky:

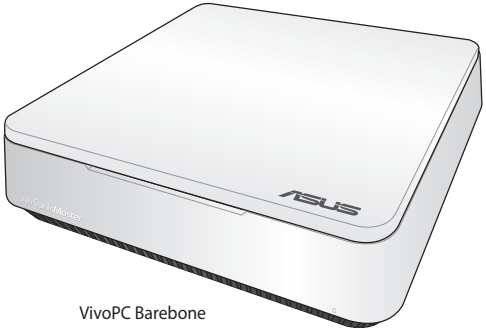

VivoPC Barebone

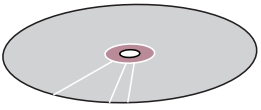

Disk DVD s ovladači

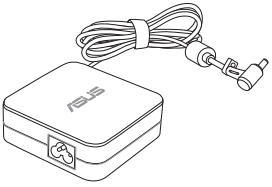

Adaptér střídavého napájení

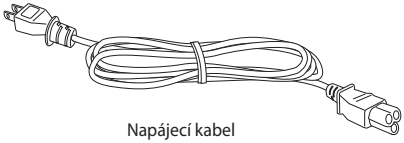

Napájecí kabel

Technická dokumentace

8 ks šroubků

POZNÁMKY:

- Specifikace konkrétního produktu a obsah krabice se mohou lišit podle typu modelu přístroje VivoPC nebo podle země nebo regionu.
- Dostupnost a množství těchto položek se liší podle balíčku VivoPC.
- Dojde-li během záruční doby při normálním a správném používání k selhání nebo nefungování tohoto přístroje nebo jeho součástí, přineste záruční list do servisního střediska ASUS pro výměnu závadných dílů.

1

Seznámení s přístrojem VivoPC

Funkce

Přední

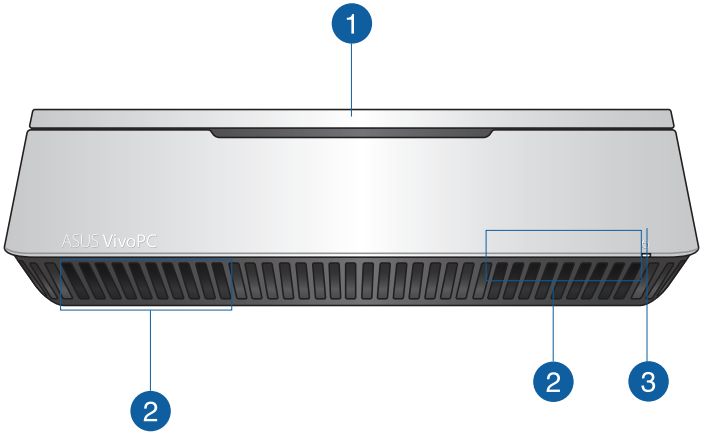

1

Horní kryt

Snímatelný horní kryt umožňuje přístup k pevnému disku a paměťovým modulům.

DŮLEŽITÉ! Před sejmutí horního krytu vypněte přístroj VivoPC a odpojte napájecí kabel a ostatní periférie.

2

Reproduktory

Přístroj VivoPC využívá technologii SonicMaster pro zajištění hi-fi kvality zvuku s bohatšími basy přímo ze zabudovaných reproduktorů.

3

Indikátor aktivity mechaniky

Tato kontrolka svítí, když VivoPC využívá vnitřní úložná zařízení.

Levá strana

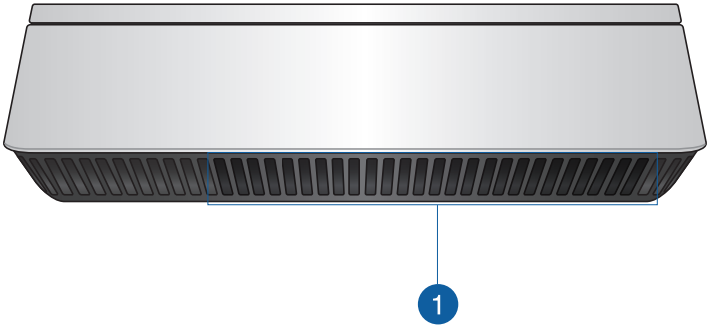

1

Větrací otvory

Větracími otvory na levé straně vstupuje chladnější vzduch do skříně přístroje VivoPC.

DŮLEŽITÉ: Pro zajištění optimálního rozptylu tepla a větrání vzduchu nesmí být větrací otvory zablokované.

Zadní

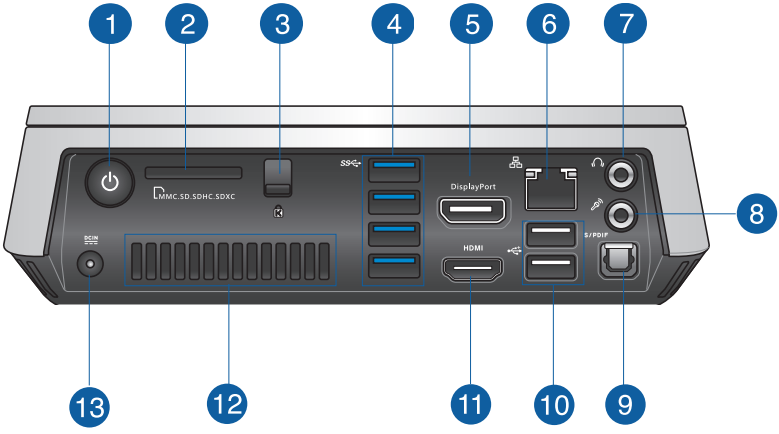

1 **Tlačítko napájení**

Vypínač slouží k zapnutí nebo vypnutí přístroje VivoPC. Vypínač lze rovněž použít k uvedení přístroje VivoPC do režimu spánku.

2 **Čtečka paměťových karet typu flash**

Zabudovaná čtečka karet umožňuje zápis a čtení karet MMC/SD.

3 **Západka horního krytu + bezpečnostní zámek Kensington**

Západka horního krytu slouží k zajištění horního krytu na přístroji VivoPC.

Bezpečnostní zámek Kensington umožňuje zabezpečit přístroj VivoPC bezpečnostními produkty Kensington®.

4 **Port USB 3.0**

Tento port Universal Serial Bus 3.0 (USB 3.0) podporuje přenosovou rychlost až 5 Gbit/s a je zpětně slučitelný s USB 2.0.

5 DisplayPort

Port DisplayPort

Tento port slouží pro připojení počítače ViVo k externímu zobrazovacímu zařízení DisplayPort nebo VGA, DVI nebo HDMI.

6

Port LAN

Osmikolíkový port lokální sítě RJ-45 podporuje standardní ethernetový kabel pro připojení do lokální sítě.

7

Zdířka sluchátek/výstupu zvuku

Stereofonní zdířka pro připojení sluchátek umožňuje připojení výstupu systému k vnějším reproduktorům se zesilovačem nebo sluchátkům.

8

Zdířka mikrofonu

Zdířka pro mikrofon je určena pro připojení mikrofonu, který lze použít pro videokonference, komentování nebo nenáročné audio záznamy.

9 S/PDIF

Port výstupu digitálního zvuku (S/PDIF optický)

Port optického digitálního rozhraní Sony/Philips (S/PDIF) umožňuje přenášet digitální zvuk z přístroje VivoPC do zesilovače nebo TV.

10

Port USB 2.0

Porty USB (Universal Serial Bus) 2.0 jsou slučitelné se zařízeními USB 2.0 / USB 1.1, jako je klávesnice, myš, kamera a pevný disk. USB dovoluje provoz mnoha zařízení na jednom počítači, přičemž některé periférie fungují jako doplňkové rozbočovače.

11 HDMI

Port HDMI

Port HDMI (High Definition Multimedia Interface) umožňuje zobrazení na podporovaném větším externím zařízení Full-HD, například na televizoru LCD nebo monitoru.

12

Zadní větrací otvory

Větrací otvory na zadní straně odvádějí teplý vzduch z přístroje VivoPC.

DŮLEŽITÉ: Pro zajištění optimálního rozptylu tepla a větrání vzduchu zajistěte, aby byly větrací otvory vzdáleny alespoň 10 cm od jakýchkoli překážek.

13 DCIN

Vstup napájení (DC 19V)

Napájecí adaptér konvertuje střídavé napětí na stejnosměrné pro použití v této zdířce. Tato zdířka slouží k napájení PC. Aby se zabránilo poškození počítače, vždy používejte dodaný napájecí adaptér.

VAROVÁNÍ! Během používání se napájecí adaptér zahřívá na střední až vysokou teplotu. Adaptér nezakrývejte a udržujte jej v bezpečné vzdálenosti od těla.

2

Používání přístroje VivoPC

Začínáme

Připojení adaptéru střídavého napájení k přístroji VivoPC

Pokyny pro připojení adaptéru střídavého napájení k přístroji VivoPC:

A. Připojte kabel střídavého napájení k měniči střídavého/stejnosměrného napájení.

B. Připojte napájecí adaptér do zásuvky 100 - 240 V.

C. Připojte výstup adaptéru k napájecímu vstupu VivoPC.

POZNÁMKA: Vzhled napájecího adaptéru se může lišit v závislosti na modelu a vašem regionu.

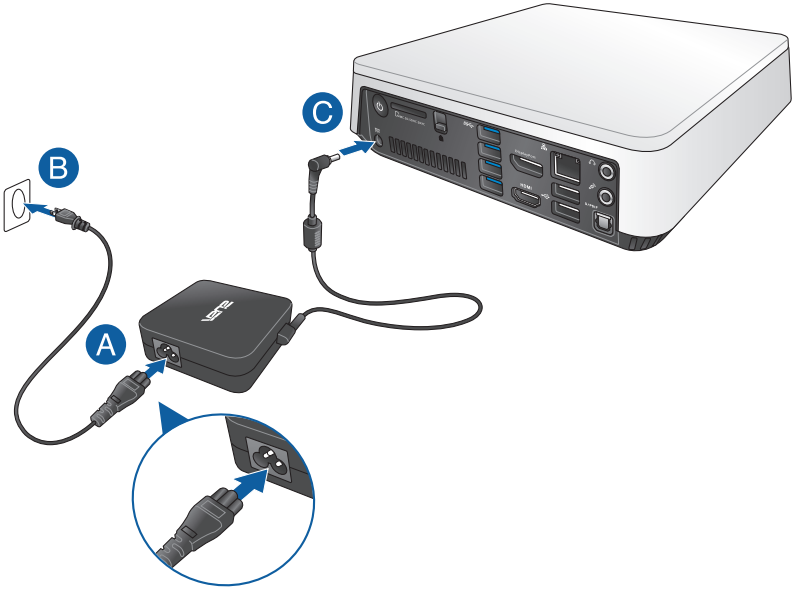

IMPORTANT!

- Důrazně doporučujeme používat pouze adaptér střídavého napájení a napájecí kabel dodané s přístrojem VivoPC.
- Při používání přístroje VivoPC důrazně doporučujeme používat uzemněnou elektrickou zásuvku.
- Elektrická zásuvka musí být snadnou přístupná a v blízkosti vašeho VivoPCu.
- Chcete-li odpojit VivoPC od hlavního zdroje napájení, odpojte jej od elektrické zásuvky.

POZNÁMKA:

Informace o napájecím adaptéru:

- Napájecí napětí: 100 – 240 Vstř
- Vstupní kmitočet: 50 – 60 Hz
- Jmenovitý výstupní proud: 3.42A (65W) / 4.74A(90W) (liší se podle modelu)
- Jmenovité výstupní napětí: 19 Vdc

Připojení zobrazovacího panelu k přístroji VivoPC

K přístroji VivoPC lze připojit zobrazovací panel nebo projektor vybavený následujícími konektory:

- Konektor HDMI
- Konektor DisplayPort
- Konektor VGA (používejte s adaptérem DisplayPort na VGA nebo adaptérem HDMI na VGA)
- Konektor DVI (používejte s adaptérem HDMI na DVI)

POZNÁMKA: Adaptéry HDMI na DVI, DisplayPort na VGA nebo HDMI na VGA lze zakoupit samostatně.

Pokyny pro připojení zobrazovacího panelu k přístroji VivoPC:

Připojte kabel zobrazení k portu HDMI nebo DisplayPort.

Připojení zobrazovacího zařízení prostřednictvím portu HDMI

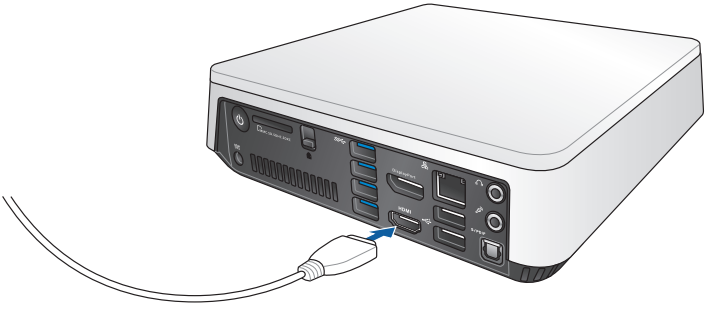

Připojení zobrazení prostřednictvím portu DisplayPort

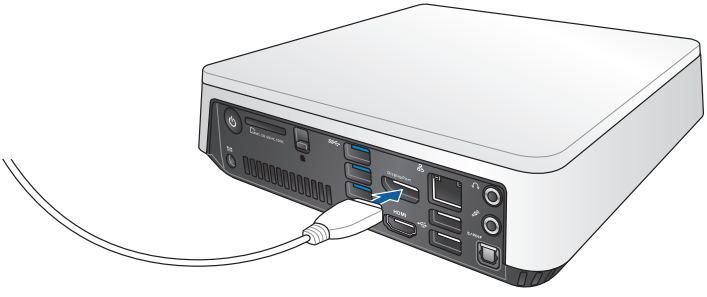

Připojení USB klávesnice nebo myši

K přístroji VivoPC lze připojit v podstatě jakoukoli USB klávesnici nebo myš. Rovněž lze připojit USB adaptér pro soupravu bezdrátové klávesnice a myši.

Pokyny pro připojení klávesnice a myši k přístroji VivoPC:

Připojte kabel USB z klávesnice nebo myši k některému portu USB 2.0 přístroje VivoPC.

Připojení klávesnice nebo myši prostřednictvím portu USB 2.0

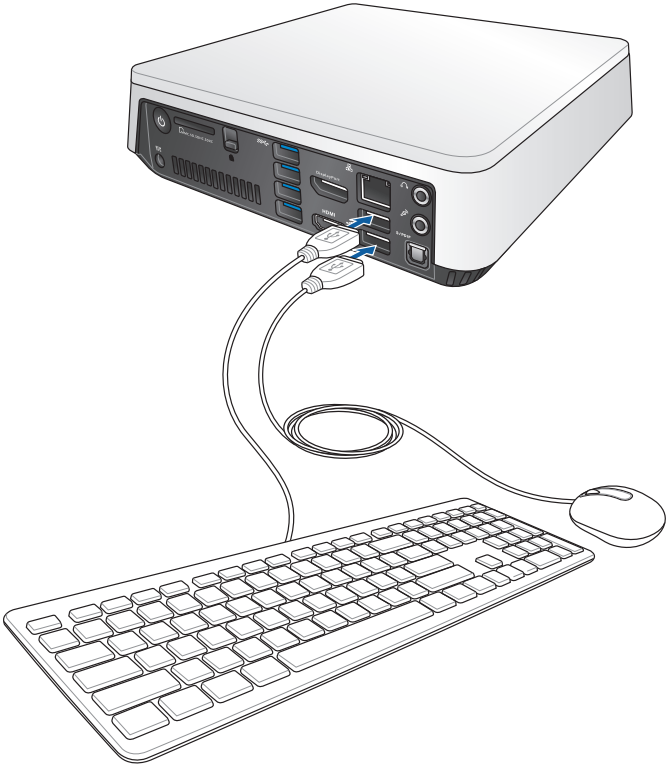

Zapnutí přístroje Vivo PC

Stisknutím vypínače zapněte přístroj VivoPC.

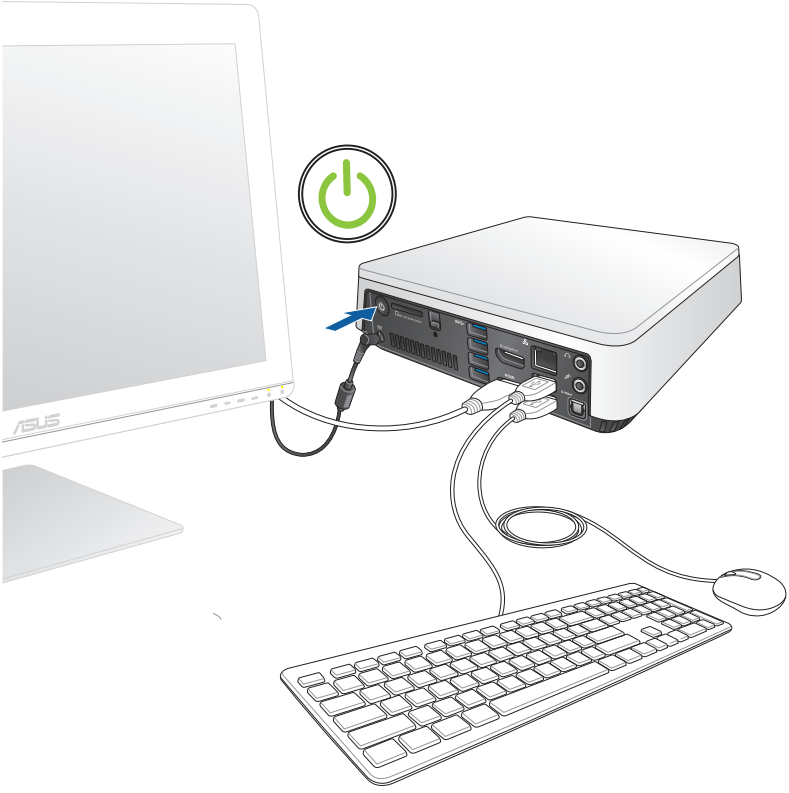

Vypnutí přístroje VivoPC

Pokud přístroj VivoPC nereaguje, stiskněte a přidržte vypínač nejméně na čtyři (4) sekundy, dokud se přístroj VivoPC nevypne.

Uvedení přístroje VivoPC do režimu spánku

Chcete-li přístroj VivoPC uvést do režimu spánku, stiskněte jednou vypínač.

Vstup do nastavení BIOS

Systém BIOS (Basic Input and Output System) uchovává nastavení hardwaru potřebná ke spuštění přístroje VivoPC.

Za obvyklých okolností zajistí výchozí nastavení BIOSu optimální výkon. Výchozí nastavení BIOSu neměňte, kromě níže uvedených případů:

- Zobrazení chybového hlášení při spuštění systému, vyžadujícího vstup do Nastavení BIOSu.
- Instalace nové komponenty systému, vyžadující nastavení nebo aktualizaci BIOSu.

VAROVÁNÍ! Nesprávná nastavení BIOS mohou vést k nestabilitě nebo nemožnosti zapnutí. Silně doporučujeme zasahovat do nastavení BIOSu jen s pomocí kvalifikovaného servisního technika.

Rychlý vstup do BIOSu

Pokyny pro rychlý přístup do systému BIOS:

- Stisknutím a podržením vypínače alespoň čtyři (4) sekundy vypněte přístroj VivoPC, potom dalším stisknutím vypínače přístroj VivoPC znovu zapněte a během testu POST stiskněte klávesu <F2> nebo <Del>.
- Když je přístroj VivoPC vypnutý, odpojte napájecí kabel od napájecího konektoru VivoPC. Znovu připojte napájecí kabel a stisknutím vypínače zapněte přístroj VivoPC. Během testu POST stiskněte klávesu <F2> nebo <Del>.

POZNÁMKA: POST (Power-On Self Test) je řada softwarově řízených diagnostických testů, které se spustí po zapnutí počítače.

3

Instalování systémových komponent

Instalování paměťových modulů

Přístroj VivoPC Barebone je dodáván se dvěma paticemi pro paměťové moduly SO-DIMM, do kterých lze nainstalovat dvě 2GB, 4GB nebo 8GB paměťové moduly 1.35V DDR3 SO-DIMM s 204 kolíky bez vyrovnávací paměti jiné, než ECC, tj. maximálně 16 GB paměti.

DŮLEŽITÉ! Do patic DIMM přístroje VivoPC lze nainstalovat pouze paměťové moduly 1.35V DDR3 SO-DIMM.

POZNÁMKA: Seznam kompatibilních paměťových modulů DIMM viz http://www.asus.com.

Pokyny pro instalaci nebo upgradování paměťových modulů:

1. Vypněte přístroj VivoPC.
2. Odpojte všechny kabely a periférie.
3. Umístěte přístroj VivoPC na stabilní a rovné místo.
4. Stisknutím západky na zadním panelu uvolněte horní kryt.

5. Posuňte horní kryt k zadní straně přístroje VivoPC tak, aby se oddělil od skříně.

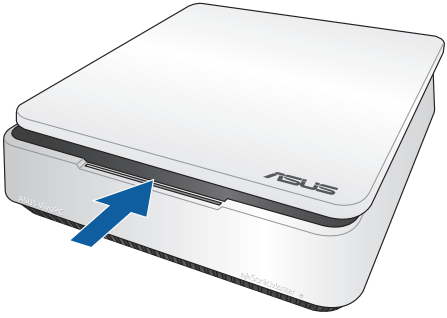

6. Sejměte kryt a položte stranou.

7. Opatrně vysuňte adaptér DualBay z konektoru SATA a potom jej vyjměte z pozice jednotky.

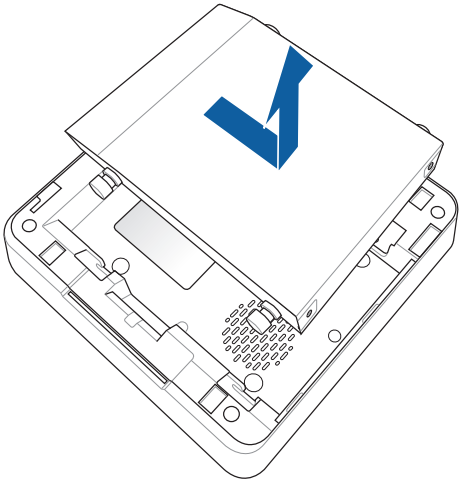

POZNÁMKA: Ve výchozí konfiguraci je přístroj VivoPC barebone dodáván s prázdným adaptérem DualBay. Chcete-li nahradit adaptér DualBay 3,5palcovým pevným diskem HDD, najdete další pokyny v části *Instalování 3,5palcového pevného disku HDD*.

8. Připravte si paměťový modul.

9. Odmontujte šroubek, který zajišťuje záslepku patice SO-DIMM (A), a vyjměte záslepku(B).

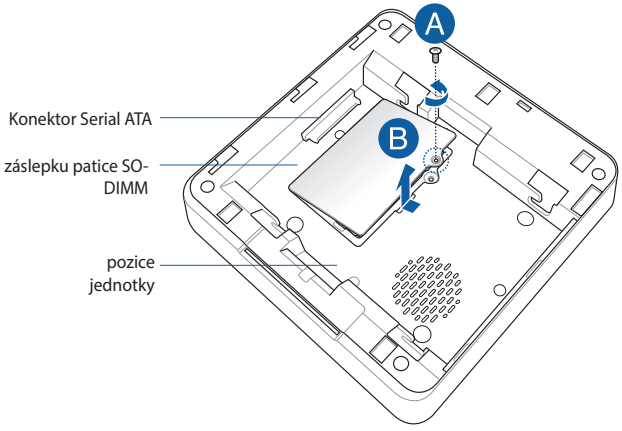

10. Zorientujte a zasuňte paměťový modul do patice (A) a zatlačením (B) jej řádně usaďte na místo. Při instalaci dalšího paměťového modulu postupujte podle stejných pokynů.

DŮLEŽITÉ! Vždy instalujte nejdříve do nižší patice.

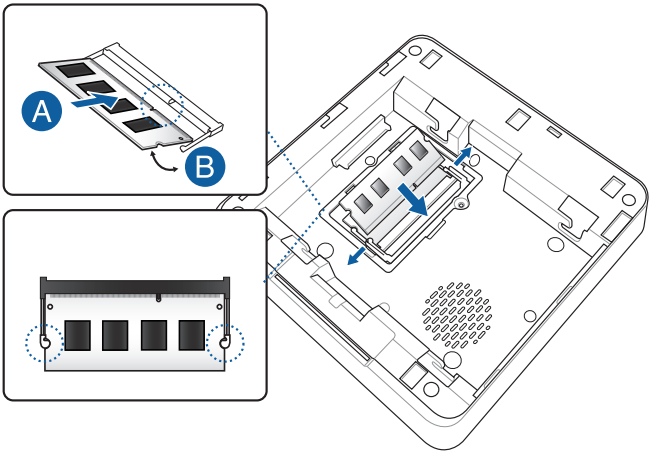

11. Nasaďte záslepku patice SO-DIMM (A) a zajistěte šroubkem (B), který jste předtím odmontovali.

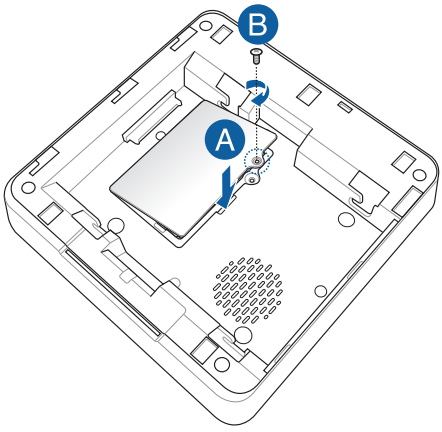

12. Nasaďte adaptér Vivo DualBay zpět do pozice jednotky a potom jej posuňte ke konektoru SATA.

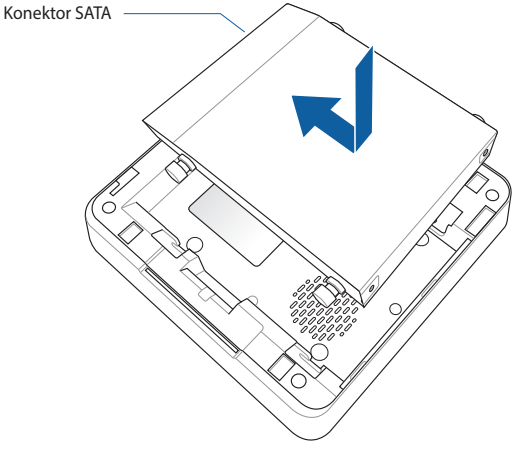

13. Nasaďte horní kryt a zajistěte jej posunutím směrem k přední straně přístroje VivoPC.

14. Zajistěte horní kryt ke skříni západkou.

Instalování paměťových zařízení

Jako paměťová zařízení lze do tohoto přístroje VivoPC barebone nainstalovat dva 2,5palcové pevné disky HDD nebo SSD (s adaptérem Vivo DualBay) nebo jeden 3,5palcový pevný disk HDD.

Instalování 2,5palcových pevných disků HDD/SSD

DŮLEŽITÉ! Před instalováním jakéhokoli zařízení nebo součásti nezapomeňte přístroj VivoPC vypnout a odpojit všechny kabely a periferie.

Pokyny pro instalaci 2,5palcových pevných disků HDD/SSD:

1. Umístěte přístroj VivoPC na stabilní a rovné místo.
2. Stisknutím západky na zadním panelu uvolněte horní kryt.

3. Posuňte horní kryt k zadní straně přístroje VivoPC tak, aby se oddělil od skříně.

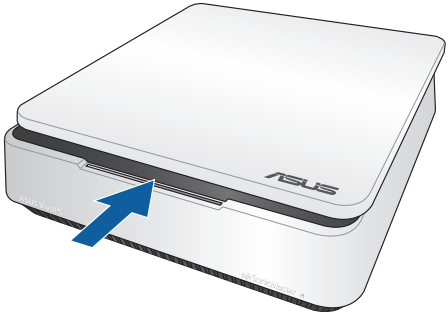

4. Sejměte kryt a položte stranou.

5. Opatrně vysuňte adaptér Vivo DualBay z konektoru SATA a potom jej vyjměte z pozice jednotky.

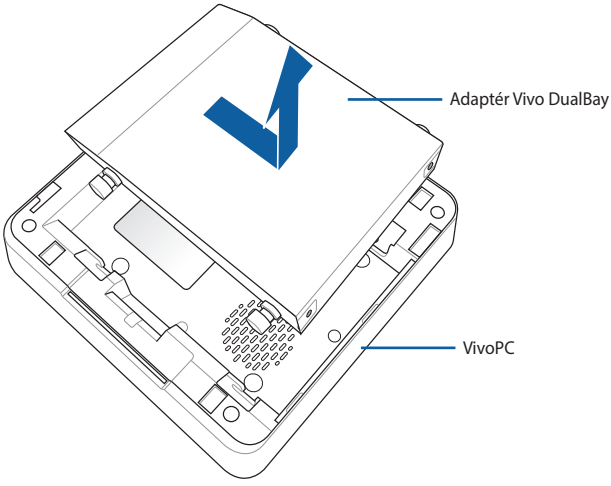

6. Položte adaptér Vivo DualBay na rovné a stabilní místo.

7. Odmontujte šroubky ze zadní strany adaptéru Vivo DualBay a uložte stranou.

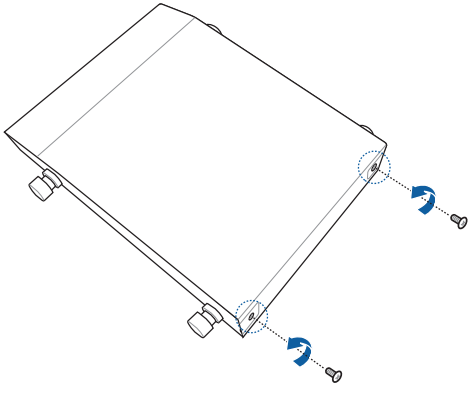

8. Posuňte horní kryt směrem dozadu (viz obrázek) a sejměte.

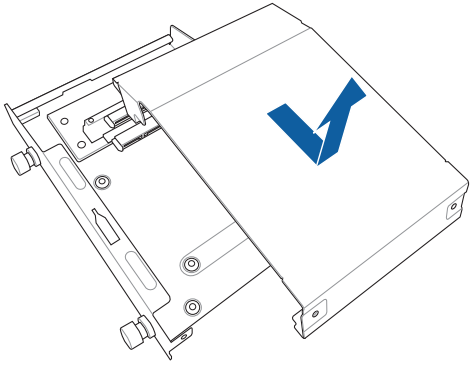

9. Připravte si 2,5palcový pevný disk HDD nebo SSD a dodanou sadu šroubků.

10. Zorientujte konektor SATA 2,5palcového pevného disku HDD nebo SSD s konektorem SATA na dolní straně adaptéru Vivo DualBay, a potom zasuňte 2,5palcový pevný disk HDD nebo SSD do konektoru SATA adaptéru (viz obrázek).

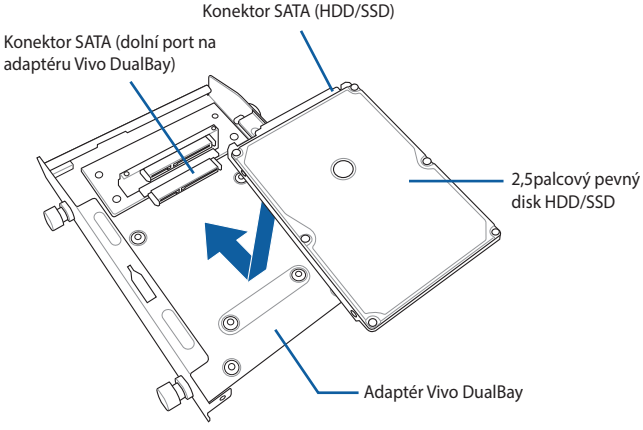

11. Vyhledejte otvory se závitem na dolní straně adaptéru Vivo DualBay a potom zajistěte 2,5palcový pevný disk HDD/SSD k adaptéru šroubky z dodané sady. Odložte stranou.

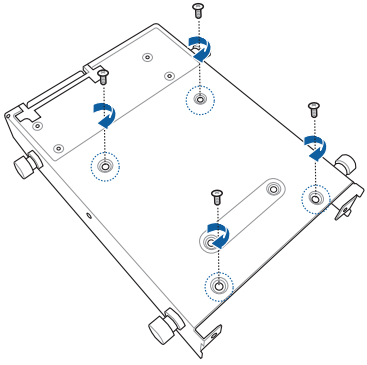

12. Vezměte horní kryt adaptéru Vivo DualBay a položte jej vzhůru nohama na rovné a stabilní místo.

13. Vezměte další 2,5palcový pevný disk HDD nebo SSD a umístěte jej vzhůru nohama na kryt adaptéru Vivo DualBay tak, aby otvory pro šroubky na jednotce odpovídaly otvorům pro šroubky na horním krytu.

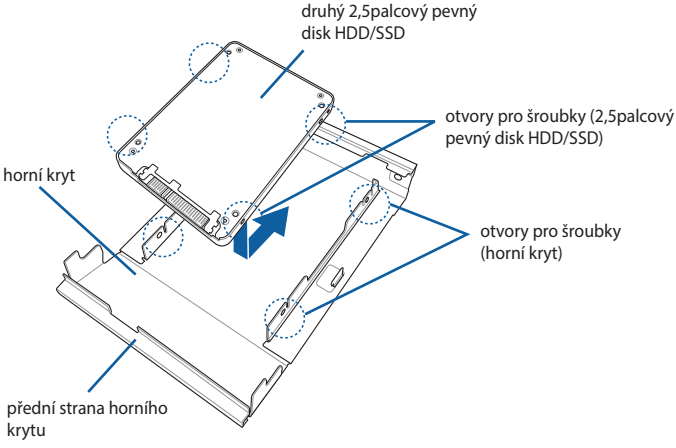

14. Zajistěte 2,5palcový pevný disk HDD nebo SSD k hornímu krytu šroubky z dodané sady.

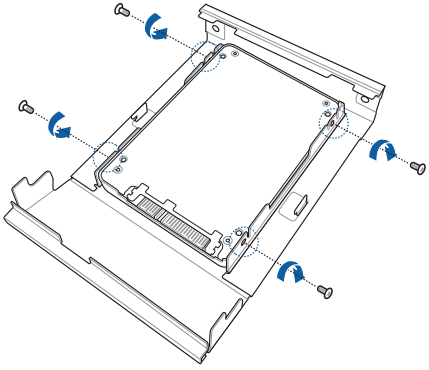

15. Nasaďte horní kryt a sestavu jednotky HDD nebo SSD do adaptéru Vivo DualBay a potom jej posuňte směrem ke konektoru SATA.

POZNÁMKA: Zkontrolujte, zda konektor SATA pevného disku HDD/SSD na horním krytu odpovídá konektoru SATA na adaptéru Vivo DualBay a zda otvory pro šroubky na zadní straně horního krytu odpovídají otvorům pro šroubky na adaptéru (viz obrázek).

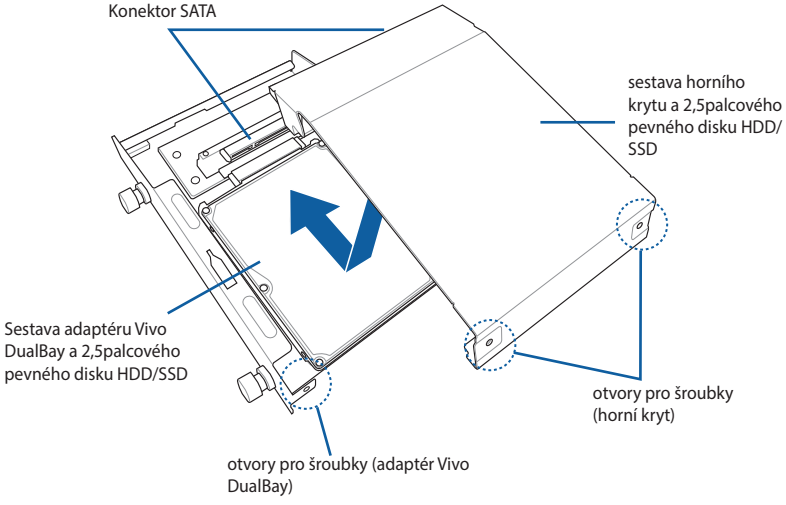

16. Zajistěte sestavu horního krytu a 2,5palcového pevného disku HDD nebo SSD k adaptéru Vivo DualBay pomocí šroubků, které jste odmontovali v kroku 7.

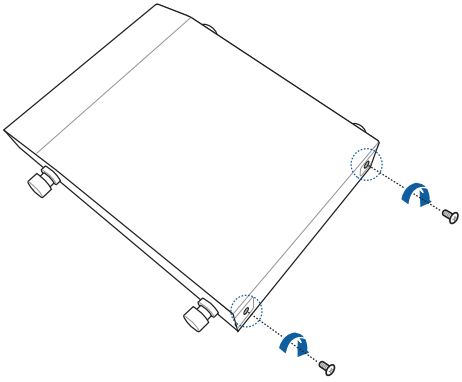

17. Vložte sestavu adaptéru Vivo DualBay do pozice jednotky v přístroji VivoPC, potom ji posuňte ke konektoru SATA a zajistěte na místě.

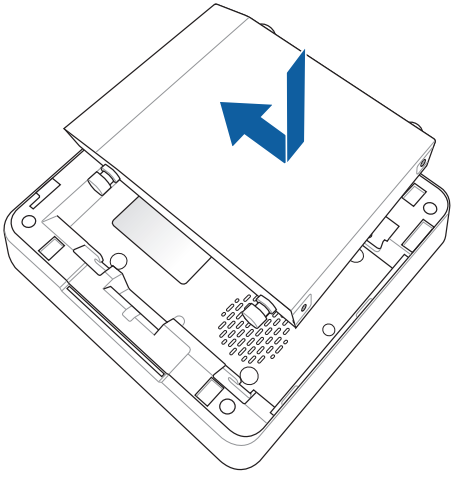

18. Nasaďte horní kryt a zajistěte jej posunutím směrem k přední straně přístroje VivoPC.

19. Zajistěte horní kryt ke skříni západkou.

20. Znovu připojte všechny kabely a periférie.
21. Zapněte přístroj VivoPC.

Instalování 3,5palcového pevného disku HDD

Pokyny pro instalaci 3,5palcového pevného disku HDD:

1. Umístěte přístroj VivoPC na stabilní a rovné místo.
2. Stisknutím západky na zadním panelu uvolněte horní kryt.

3. Posuňte horní kryt k zadní straně přístroje VivoPC tak, aby se oddělil od skříně.

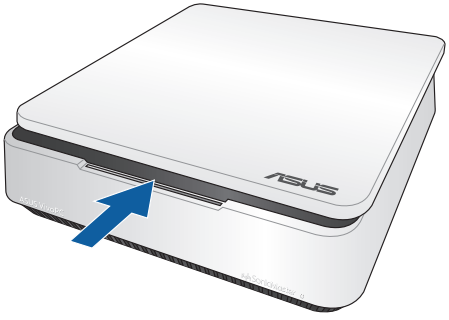

4. Sejměte kryt a položte stranou.

5. Opatrně vysuňte adaptér Vivo DualBay z konektoru SATA a potom jej vyjměte z pozice jednotky.

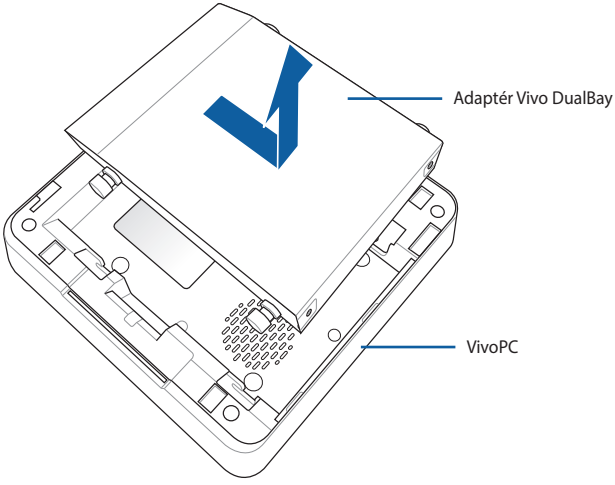

6. Odmontujte čtyři černé šroubky s gumovými hlavičkami z adaptéru Vivo DualBay a uložte stranou.

POZNÁMKA: Při provádění tohoto kroku použijte vhodný nástroj, například šroubovák.

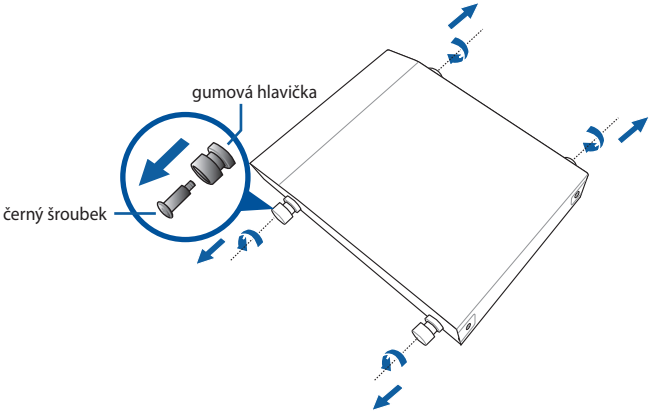

7. Připravte si 3,5palcový pevný disk HDD.

8. Nasaďte čtyři černé šroubky s gumovými hlavičkami do otvorů pro šroubky pevného disku HDD (viz obrázek).

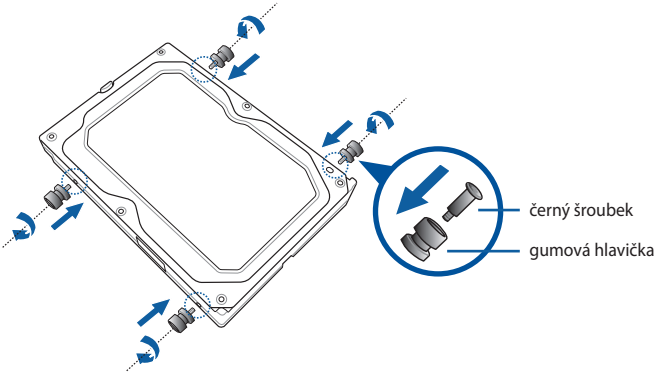

9. Umístěte pevný disk (HDD) Serial ATA na horní stranu pozice pro disk tak, aby byly konektory SATA pevného disku (HDD) zorientovány ke konektoru SATA v pozici pro disk přístroje VivoPC.

10. Nasaďte otvory pro šroubky na pozici jednotky na gumové hlavičky.

11. Opatrně usaďte pevný disk (HDD) Serial ATA do pozice a potom ji posuňte ke konektoru SATA.

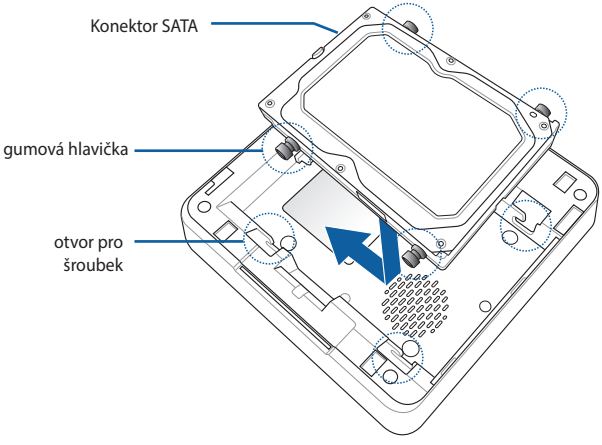

12. Zkontrolujte, zda je pevný disk (HDD) Serial ATA řádně usazen a zda jsou konektory SATA řádně zapojeny.

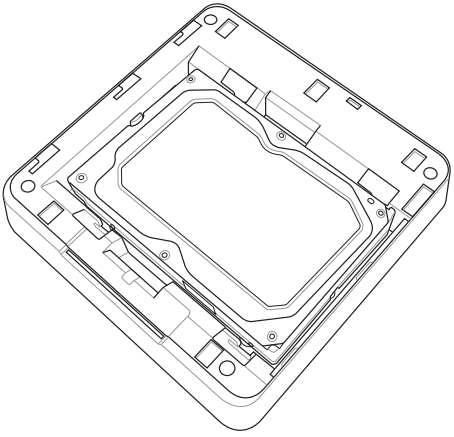

13. Nasaďte horní kryt a zajistěte jej posunutím směrem k přední straně přístroje VivoPC.

15. Zajistěte horní kryt ke skříni západkou.

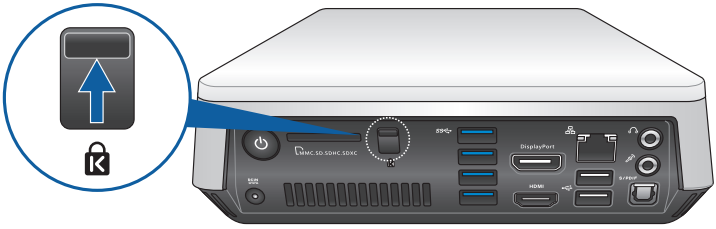

Přílohy

Bezpečnostní informace

Tento počítač přístroj VivoPC byl zkonstruován a otestován, aby splňoval nejaktuálnější bezpečnostní normy pro technologii IT. Pro zajištění vaší bezpečnosti je ovšem nezbytné, abyste si přečetli následující bezpečnostní pokyny.

Příprava systému k použití

- Před používáním počítače si přečtěte a dodržujte veškeré pokyny v dokumentaci.
- Tento výrobek nepoužívejte v blízkosti vody nebo zdroje tepla.
- Systém umístěte na stabilní místo.
- Otvory na skříni slouží k větrání. Tyto otvory neblokujte ani nezakrývejte. Zajistěte dostatečný prostor pro větrání okolo systému. Nikdy nezasunujte žádné předměty do větracích otvorů.
- Počítač používejte jen při teplotě okolí 0 ˚C (32 ˚F) až 35 ˚C (95 ˚F).
- Používáte-li prodlužovací kabel, ujistěte se, že celkové množství proudu odebírané zařízeními připojenými k prodlužovacímu kabelu nepřekročí maximální hodnotu pro daný kabel.

Údržba

- Na napájecí kabel nestoupejte ani nepokládejte žádné předměty.
- Zabraňte potřísnění systému vodou nebo jinými tekutinami.
- Počítačem stále prochází malé množství elektrického proudu, i když je vypnutý. Před čištěním systému odpojte napájecí kabel od elektrické zásuvky.
- V případě následujících technických potíží s výrobkem odpojte napájecí kabel a obraťte se na kvalifikovaného servisního technika nebo prodejce.
  - Je poškozen napájecí kabel nebo zástrčka.
  - Do systému vnikla tekutina.
  - Počítač nefunguje správně, přestože se řídíte návodem k použití.
  - Došlo k pádu systému nebo k poškození skříně.
  - Výkon systému kolísá.

Varování týkající se lithiumiontové baterie

POZOR: Nebezpečí výbuchu při chybné výměně baterie. Nahraďte jen stejným nebo ekvivalentním typem doporučeným výrobcem. Použité baterie zlikvidujte podle pokynů výrobce.

NEDEMONTUJTE

Záruka se nevztahuje na výrobky, které byly uživateli demontovány

VivoPc **NEODSTRAŇUJTE** s běžným domovním odpadem. Tento produkt byl vyvinut tak, aby bylo možné řádné opakované použití jeho dílů a recyklace. Symbol přeškrtnutého kontejneru ukazuje, že tento produkt (elektrické nebo elektronické zařízení a knoflíková baterie s obsahem rtuti) nesmí být likvidován společně s komunálním odpadem. V souvislosti s odstraňováním elektronických výrobků si prostudujte místní předpisy.

Regulatorní informace

REACH

V souladu se směrnicí EU nazvanou REACH (Registration, Evaluation, Authorisation, and Restriction of Chemicals) jsme na webu ASUS REACH **http://csr.asus.com/english/REACH.htm** zveřejnili chemické látky obsažené v našich produktech

Sběrové služby

Programy pro recyklaci a sběr použitých produktů společnosti ASUS vycházejí z našeho závazku dodržování nejvyšších standardů pro ochranu našeho životního prostředí. Věříme, že poskytováním těchto řešení našim zákazníkům umožníme odpovědně recyklovat naše produkty, baterie a další součásti a také obalové materiály. Podrobné informace o možnosti recyklace v různých regionech viz **http://csr.asus.com/english/Takeback.htm.**

Coating Notice

DŮLEŽITÉ! K zajištění elektrického oddělení a udržení elektrické bezpečnosti je na povrch nanesen podvlak, který izoluje tělo VivoPCu, kromě stran, kde se nacházejí vstupně výstupní porty.

Prohlášení Federální komise pro komunikaci

Toto zařízení je v souladu s pravidly FCC, část 15. Pro provoz musí splňovat tyto dvě podmínky:

- Zařízení nesmí být zdrojem škodlivého rušení.
- Zařízení musí být schopno akceptovat jakékoli rušení, včetně takového, které může způsobit nežádoucí činnost.

Toto zařízení bylo testováno a bylo zjištěno, že odpovídá omezením pro digitální zařízení třídy B podle části 15 předpisů Federální komise pro komunikaci (FCC). Tato omezení jsou stanovena tak, aby poskytovala odpovídající ochranu před škodlivým rušením v případě, že je zařízení používáno v obydlené oblasti. Toto zařízení generuje, používá a může vyzařovat energii rádiových frekvencí a pokud není nainstalováno a používáno v souladu s návodem k obsluze, může způsobovat rušivou interferenci rádiových komunikací.

Přesto však není zaručeno, že k rušení na určitých místech nedojde. Pokud je při vypnutí a zapnutí evidentní, že zařízení způsobuje nežádoucí rušení příjmu rozhlasového nebo televizního vysílání, doporučujeme uživateli, aby se pokusil toto rušení odstranit některým z následujících opatření:

- Přesměrovat nebo přemístit přijímací anténu.
- Zvětšit vzdálenost mezi daným zařízením a přijímačem.
- Připojit dané zařízení do zásuvky na jiném obvodu, než do kterého je zapojen přijímač.
- Obrátit se s žádostí o pomoc na prodejce nebo radio/TV technika.

POZOR: Jakékoliv změny nebo úpravy výslovně neschválené garantem tohoto zařízení mohou vést k odebrání oprávnění uživatele používat toto zařízení.

Varování na vystavení RF

Tohoto zařízení musí být nainstalováno a provozováno v souladu s dodanými pokyny a anténa (antény) použitá pro tento vysílač musí být nainstalována tak, aby poskytovala vzdálenost alespoň 20 cm od všech osob a nesmí být umístěna společně nebo nesmí fungovat ve spojení s jakoukoliv jinou anténou nebo radiovým vysílačem. Koncoví uživatelé a instalátoři musí obdržet pokyny pro instalaci antény a specifické provozní pokyny v souladu s požadavky na vystavení RF.

Prohlášení o shodě (Směrnice R&TTE 1995/5/EC)

Následující položky byly dokončeny a jsou považovány za relevantní a dostatečné:

- Základní požadavky uvedené v [článek 3]
- Požadavky na ochranu zdraví a bezpečnost uvedené v [článek 3.1a]
- Testy elektrické bezpečnosti podle [EN 60950]
- Požadavky na ochranu v souvislosti s elektromagnetickou kompatibilitou podle [článek 3.1b]
- Testy elektromagnetické kompatibility v [EN 301 489-1] a [EN 301 489-17]
- Efektivní využívání rádiového spektra uvedené v [článek 3.2]
- Řady rádiových testů v souladu s [EN 300 328-2]

Francouzská pásma s omezenými bezdrátovými frekvencemi

Některé oblasti ve Francii mají omezené frekvenční pásmo. Největší povolený interiérový výkon:

- 10mW pro celé pásmo 2,4 GHz (2400 MHz–2483,5 MHz)
- 100mW pro frekvence od 2446,5 MHz do 2483,5 MHz

POZNÁMKA: Kanály 10 až 13 včetně fungují v pásmu 2446,6 MHz až 2483,5 MHz.

Existuje několik možností pro použití venku: Na soukromém pozemku nebo na soukromém pozemku veřejných organizací je k použití nutný předchozí souhlas ministerstva obrany, s maximálním povoleným výkonem 100mW v pásmu 2446,5–2483,5 MHz. Venkovní použití na veřejném pozemku není povoleno.

V níže uvedených krajích pro celé pásmo 2,4 GHz:

- Maximální povolený výkon v interiéru je 100 mW
- Maximální povolený výkon v exteriéru je 10 mW

Kraje, ve kterých je povoleno použití pásma 2400 – 2483,5 MHz s EIRP méně než 100 mW v interiéru a méně než 10 mW v exteriéru:

01	Ain	02	Aisne	03	Allier
05	Hautes Alpes	08	Ardennes	09	Ariège
11	Aude	12	Aveyron	16	Charente
24	Dordogne	25	Doubs	26	Drôme
32	Gers	36	Indre	37	Indre et Loire
41	Loir et Cher	45	Loiret	50	Manche
55	Meuse	58	Nièvre	59	Nord
60	Oise	61	Orne	63	Puy du Dôme
64	Pyrénées Atlantique	66	Pyrénées Orientales	67	Bas Rhin
70	Haute Saône	71	Saône et Loire	75	Paris
82	Tarn et Garonne	84	Vaucluse	88	Vosges
89	Yonne	90	Territoire de Belfort	94	Val de Marne

Tento požadavek se pravděpodobně postupně změní, takže budete moci svoji kartu pro bezdrátovou lokální síť používat na více místech ve Francii. Zkontrolujte tyto informace u ART (www.arcep.fr)

POZNÁMKA: Vaše WLAN karta vysílá méně než 100 mW, ale více než 10 mW.

Prohlášení pro kanadské Ministerstvo komunikací

Toto digitální zařízení nepřekračuje limity třídy B pro vyzařování v rádiovém pásmu z digitálních zařízení, jak je stanoví předpisy o rádiovém rušení kanadského Ministerstva komunikací.

Toto digitální zařízení třídy B vyhovuje kanadské normě ICES-003.

Symbol CE

Symbol CE pro zařízení bez bezdrátové místní sítě LAN/Bluetooth

Dodaná verze tohoto zařízení vyhovuje směrnicím EEC 2004/108/EC „Elektromagnetická kompatibilita“ a 2006/95/EC „Směrnice pro slaboproudá zařízení“.

Symbol CE pro zařízení s bezdrátovou místní sítí LAN/Bluetooth

Toto zařízení vyhovuje požadavkům směrnice 1999/5/EC Evropského parlamentu a komise ze dne 9. března 1999 o rádiových a telekomunikačních zařízeních a o vzájemném uznávání jejich shody.

Bezdrátový provozní kanál pro různé domény

N. America	2.412-2.462 GHz	Kanál 01 až 11
Japonsko	2.412-2.484 GHz	Kanál 01 až 14
Evropa ETSI	2.412-2.472 GHz	Kanál 01 až 13

Produkt vyhovující standardu ENERGY STAR

ENERGY STAR je společný program americké Agentury pro ochranu životního prostředí a amerického ministerstva energetiky, který nám všem pomáhá ušetřit a zároveň chránit životní prostředí díky energeticky úsporným výrobkům a postupům.

Všechny produkty společnosti ASUS označené logem ENERGY STAR vyhovují standardu ENERGY STAR a funkce řízení spotřeby je u nich povolena ve výchozím nastavení.Tento monitor a pocítac jsou automaticky nastaveny na prechod do režimu spánku po 10 a 30 minutách necinnosti uživatele. Počítač probudíte klepnutím myši nebo stiskem libovolné klávesy na klávesnici.Podrobné informace o řízení spotřeby a jeho přínosu pro životní prostředí najdete na stránkách http://www.energy.gov/powermanagement. Na stránkách http://www.energystar.gov dále najdete podrobnosti o společném programu ENERGY STAR.

POZNÁMKA: Program Energy Star NENÍ podporován v produktech s operacními systémy Freedos a Linux.

Kontaktní informace společnosti ASUS

ASUSTeK COMPUTER INC.

Adresa	15 Li-Te Road, Peitou, Taipei, Taiwan 11259
Telefon	+886-2-2894-3447
Fax	+886-2-2890-7798
E-mail	info@asus.com.tw
Webová stránka	http://www.asus.com

Technická podpora

Telefon	+86-21-38429911
Fax	+86-21-58668722, Klapka 9101#
Stažení softwaru	http://support.asus.com/techserv/techserv.aspx

ASUS COMPUTER INTERNATIONAL (Amerika)

Adresa	800 Corporate Way, Fremont, CA 94539, USA
Telefon	+1-812-282-3777
Fax	+1-510-608-4555
Webová stránka	http://usa.asus.com

Technická podpora

Fax technické podpory	+1-812-284-0883
Všeobecná podpora	+1-812-282-2787
Stažení softwaru	http://www.service.asus.com

ASUS COMPUTER GmbH (Německo a Rakousko)

Adresa	Harkort Str. 21-23, D-40880 Ratingen, Germany
Fax	+49-2102-959931
Webová stránka	http://www.asus.com/de
Kontakt online	http://eu-rma.asus.com/sales

Technická podpora

Telefon	+49-2102-5789555
Fax technické podpory	+49-2102-959911
Stažení softwaru	http://support.asus.com/techserv/techserv.aspx

Výrobce	ASUSTeK Computer Inc.	
	Telefon:	+886-2-2894-3447
	Adresa:	4F, No. 150, LI-TE RD., PEITOU, TAIPEI 112, TAIWAN R.O.C
Autorizovaný zástupce v Evropě	ASUSTeK Computer GmbH	
	Adresa:	HARKORT STR. 21-23, 40880 RATINGEN, GERMANY

EC Declaration of Conformity

ASUS IN SEARCH OF INCREDIBLE

We, the undersigned,

Manufacturer:	ASUSTeK COMPUTER INC.
Address:	4F, No. 150, LI-TE Rd., PEITOU, TAIPEI 112, TAIWAN
Authorized representative in Europe:	ASUS COMPUTER GmbH
Address, City:	HARKORT STR. 21-23, 40880 RATINGEN
Country:	GERMANY

declare the following apparatus:

Product name :	**VivoPC**
Model name :	**VC62B**

conform with the essential requirements of the following directives:

☒2004/108/EC-EMC Directive

☒ EN 55022:2010+AC:2011	☒ EN 55024:2010
☒ EN 61000-3-2:2006+A2:2009	☒ EN 61000-3-3:2008
☐ EN 55013:2001+A1:2003+A2:2006	☐ EN 55020:2007+A11:2011

☒1999/5/EC-R&TTE Directive

☒ EN 300 328 V1.8.1(2012-06)	☒ EN 301 489-1 V1.9.2(2011-09)
☐ EN 300 440-1 V1.6.1(2010-08)	☐ EN 301 489-3 V1.4.1(2002-08)
☐ EN 300 440-2 V1.4.1(2010-08)	☐ EN 301 489-4 V1.4.1(2009-05)
☐ EN 301 511 V9.0.2(2003-03)	☐ EN 301 489-7 V1.3.1(2005-11)
☐ EN 301 908-1 V5.2.1(2011-05)	☐ EN 301 489-9 V1.4.1(2007-11)
☐ EN 301 908-2 V5.2.1(2011-07)	☒ EN 301 489-17 V2.2.1(2012-09)
☒ EN 301 893 V1.6.1(2011-11)	☐ EN 301 489-24 V1.5.1(2010-09)
☐ EN 302 544-2 V1.1.1(2009-01)	☐ EN 302 326-2 V1.2.2(2007-06)
☐ EN 302 623 V1.1.1(2009-01)	☐ EN 302 326-3 V1.3.1(2007-09)
☐ EN 50360:2001	☐ EN 301 357-2 V1.4.1(2008-11)
☐ EN 62479:2010	☐ EN 302 291-1 V1.1.1(2005-07)
☐ EN 50385:2002	☐ EN 302 291-2 V1.1.1(2005-07)
☐ EN 62311:2008	

☒2006/95/EC-LVD Directive

☒ EN 60950-1 / A12:2011	☐ EN 60065:2002 / A12:2011

☒2009/125/EC-ErP Directive

☐ Regulation (EC) No. 1275/2008	☒ Regulation (EC) No. 278/2009
☐ Regulation (EC) No. 642/2009	☒ Regulation (EC) No. 617/2013

☒2011/65/EU-RoHS Directive Ver. 140331

☒CE marking

(EC conformity marking)

Position : **CEO**

Name : **Jerry Shen**

Signature : _____

Declaration Date: 15/09/2014

Year to begin affixing CE marking: 2014

EC Declaration of Conformity

ASUS IN SEARCH OF INCREDIBLE

We, the undersigned,

Manufacturer:	ASUSTeK COMPUTER INC.
Address:	4F, No. 150, LI-TE Rd., PEITOU, TAIPEI 112, TAIWAN
Authorized representative in Europe:	ASUS COMPUTER GmbH
Address, City:	HARKORT STR. 21-23, 40880 RATINGEN
Country:	GERMANY

declare the following apparatus:

Product name :	**VivoPC**
Model name :	**VM42,VM62,VM62N**

conform with the essential requirements of the following directives:

☒2004/108/EC-EMC Directive

☒ EN 55022:2010+AC:2011	☒ EN 55024:2010
☒ EN 61000-3-2:2006+A2:2009	☒ EN 61000-3-3:2008
☐ EN 55013:2001+A1:2003+A2:2006	☐ EN 55020:2007+A11:2011

☒1999/5/EC-R&TTE Directive

☒ EN 300 328 V1.8.1(2012-06)	☒ EN 301 489-1 V1.9.2(2011-09)
☐ EN 300 440-1 V1.6.1(2010-08)	☐ EN 301 489-3 V1.4.1(2002-08)
☐ EN 300 440-2 V1.4.1(2010-08)	☐ EN 301 489-4 V1.4.1(2009-05)
☐ EN 301 511 V9.0.2(2003-03)	☐ EN 301 489-7 V1.3.1(2005-11)
☐ EN 301 908-1 V5.2.1(2011-05)	☐ EN 301 489-9 V1.4.1(2007-11)
☐ EN 301 908-2 V5.2.1(2011-07)	☒ EN 301 489-17 V2.2.1(2012-09)
☒ EN 301 893 V1.6.1(2011-11)	☐ EN 301 489-24 V1.5.1(2010-09)
☐ EN 302 544-2 V1.1.1(2009-01)	☐ EN 302 326-2 V1.2.2(2007-06)
☐ EN 302 623 V1.1.1(2009-01)	☐ EN 302 326-3 V1.3.1(2007-09)
☐ EN 50360:2001	☐ EN 301 357-2 V1.4.1(2008-11)
☐ EN 62479:2010	☐ EN 302 291-1 V1.1.1(2005-07)
☐ EN 50385:2002	☐ EN 302 291-2 V1.1.1(2005-07)
☐ EN 62311:2008	

☒2006/95/EC-LVD Directive

☒ EN 60950-1 / A12:2011	☐ EN 60065:2002 / A12:2011

☒2009/125/EC-ErP Directive

☒ Regulation (EC) No. 1275/2008	☒ Regulation (EC) No. 278/2009
☐ Regulation (EC) No. 642/2009	☒ Regulation (EC) No. 617/2013

☒2011/65/EU-RoHS Directive Ver. 140331

☒CE marking

(EC conformity marking)

Position : **CEO**

Name : **Jerry Shen**

Signature : _____

Declaration Date: 25/06/2014

Year to begin affixing CE marking: 2014

DECLARATION OF CONFORMITY

Per FCC Part 2 Section 2. 1077(a)

Responsible Party Name: **Asus Computer International**

Address: **800 Corporate Way, Fremont, CA 94539.**

Phone/Fax No: **(510)739-3777/(510)608-4555**

hereby declares that the product

Product Name : VivoPC

Model Number : VC62B

Conforms to the following specifications:

☒ FCC Part 15, Subpart B, Unintentional Radiators

Supplementary Information:

This device complies with part 15 of the FCC Rules. Operation is subject to the following two conditions: (1) This device may not cause harmful interference, and (2) this device must accept any interference received, including interference that may cause undesired operation.

Representative Person's Name : **Steve Chang / President**

Signature : Steve Chang

Date : **Sep. 15, 2014**

Ver. 140331

DECLARATION OF CONFORMITY

Per FCC Part 2 Section 2. 1077(a)

Responsible Party Name: **Asus Computer International**

Address: **800 Corporate Way, Fremont, CA 94539.**

Phone/Fax No: **(510)739-3777/(510)608-4555**

hereby declares that the product

Product Name : VivoPC

Model Number : VM42,VM62,VM62N

Conforms to the following specifications:

☒ FCC Part 15, Subpart B, Unintentional Radiators

Supplementary Information:

This device complies with part 15 of the FCC Rules. Operation is subject to the following two conditions: (1) This device may not cause harmful interference, and (2) this device must accept any interference received, including interference that may cause undesired operation.

Representative Person's Name : **Steve Chang / President**

Signature : Steve Chang

Date : **Jun. 25, 2014**

Ver. 140331